FÓTON

foton.com.br

Tótens Multimídia
Catálogo 2020

Tótens Multimídia

Catálogo 2020

FÓTON

pág 02

BMP20

pág 03

TOWER20

pág 04

TTAV

pág 05

Compact18

pág 06

Winner Pgto$

pág 07

Linha TDS

pág 08

Winner Print

pág 09

MI19

pág 10

Tbus20

pág 11

SOB DEMANDA

BMP20

Pequeno e versátil suporte para tablets, moderno e prático, fabricado no Brasil para balcão, mesa ou parede.

Categoria: tablets

Posição: vertical e horizontal (duplo)

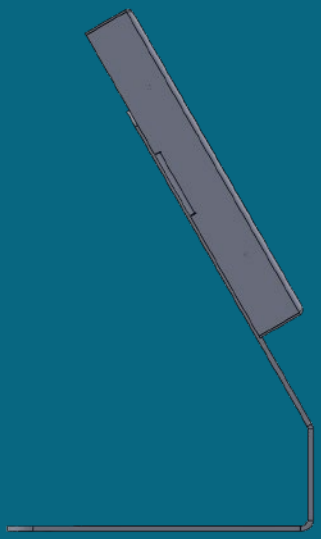

Consulte preços atualizados ou promocionais em nossa loja virtual:
foton.com.br/loja

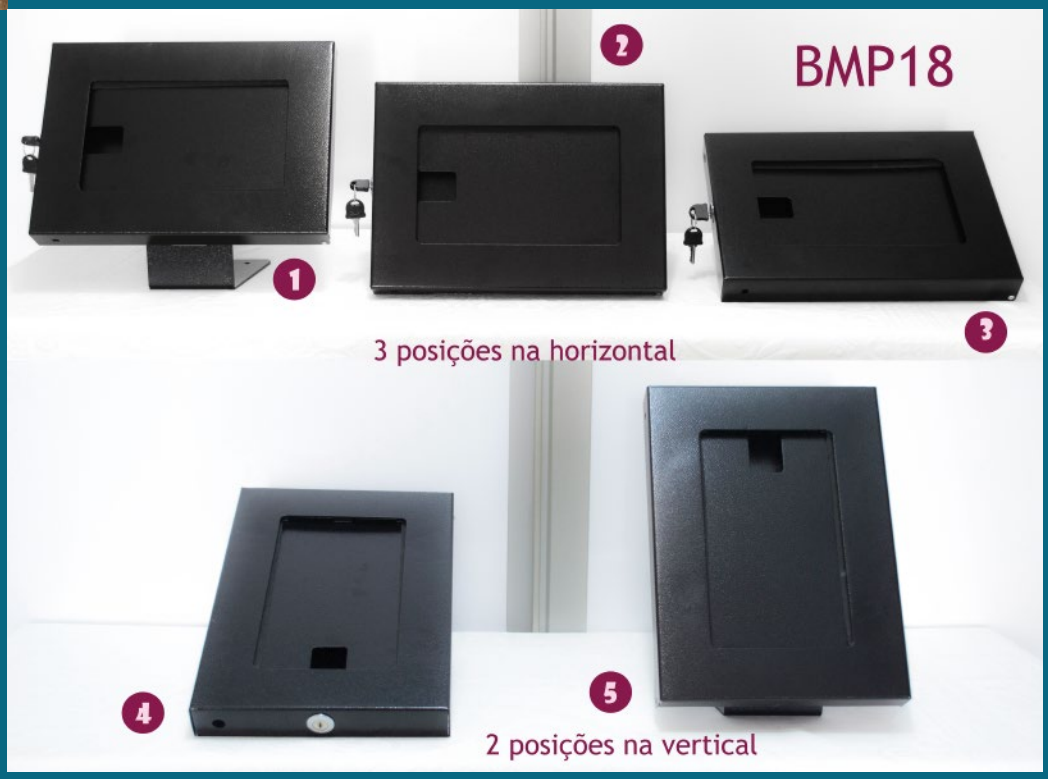

TOWER20

Preços:
foton.com.br/loja

p/ tablets de 8 pol ou acima

Categoria: tablets
Posição: vertical

Totem pedestal para tablets, modelo desenvolvido em madeira em 2013 e modernizado em aço em 2020.
Projetado para ser transportado com facilidade, com peso relativamente leve.
Possui grande estabilidade.
Tablet sempre na posição vertical.
Fino, ocupa pouco espaço.

Adicionais:
>> compartimento p/ impressora
>> adesivação personalizada

FÓTON

Tótens Multimídia

Catálogo 2020

TTAV / TTAH

Ideal para todos os lugares onde voce possa colocar um tablet para facilitar a vida de seus clientes como hotéis, pousadas, lounges, restaurantes, lojas, shoppings, estabelecimentos comerciais, recepções, eventos comerciais, congressos etc.
Indicado para pesquisa de satisfação junto a cliente, ações de marketing, promoção de produtos e outros.

Adicionais:
>> adesivação personalizada.

Consulte preços em nossa loja virtual:

foton.com.br/loja

Categoria: tablets

Posição:
TTAV (vertical) ou
TTAH (horizontal)

Compact18

No Compact18, coloca-se o tablet como se fosse um quadro na parede, portanto, ele nao possui base de sustentação.

Categoria: tablets

Instale na posição vertical ou horizontal (ambivalente).

Para tablets de 7 pol ou acima.

Consulte preços atualizados ou promoções em nossa loja virtual:

foton.com.br/loja

FÓTON

Winner Pgto$

* Gabinete aço carbono AISI 1020
* Acabado em pintura eletrostática.
* Monitor Profissional 43" ou acima
* MiniPC i3 / i5 / i7
* Touch Screen
* Filtro de linha
* Nobreak
* Vidro protetor da tela
* Possibilidade de Personalização
* Pinpad
* Leitor código de barras/Qrcode
* Impressora
* Logotipo retroiluminado

Categoria: monitor + PC + touch screen

Consulte eletrônicos e configurações disponíveis através de nosso formulário ou e-mail em foton.com.br.

Posição: vertical

foton.com.br

TDS49

* Gabinete aço carbono AISI 1020
* Acabado em pintura eletrostática.
* Monitor Profissional 32" ou acima
* MiniPC i3 / i5 / i7
* Touch Screen
* Filtro de linha
* Nobreak
* Vidro protetor da tela
* Possibilidade de Personalização
* Logotipo retroiluminado

foton.com.br/loja

Consulte eletrônicos e configurações disponíveis

Vendemos tambem somente a estrutura

Categoria: monitor + PC + touch screen

Monitores: 32, 43, 49, 50, 55 pol

Winner Print

Totem pedestal em aço para tablets, projetado para conter impressora de senhas ou similares.

Para tablets de 8 pol ou acima.

Adicionais:
>> adesivação personalizada

Obs.: Funcionamento e comunicação entre tablet e impressora é responsabilidade do cliente. Não fazemos instalação de softwares. O cliente deverá fornecer tablet e impressora ou nos apontar os modelos p/ fornecimento.

Obs.: no caso do cliente possuir a impressora, esta deverá ser enviada à Foton para auferição e ajustes necessários.

Mesa Interativa 19

* Gabinete aço carbono AISI 1020
* Acabado em pintura eletrostática.
* Monitor Profissional 43" ou acima
* Nuc Everex i3 / i5 / i7
* Touch Screen
* Filtro de linha
* Nobreak
* Vidro protetor da tela
* Possibilidade de Personalização
* Logotipo retroiluminado

Categoria: monitor + PC + touch
Posição: horizontal

Consulte eletrônicos e configurações disponíveis.

foton.com.br

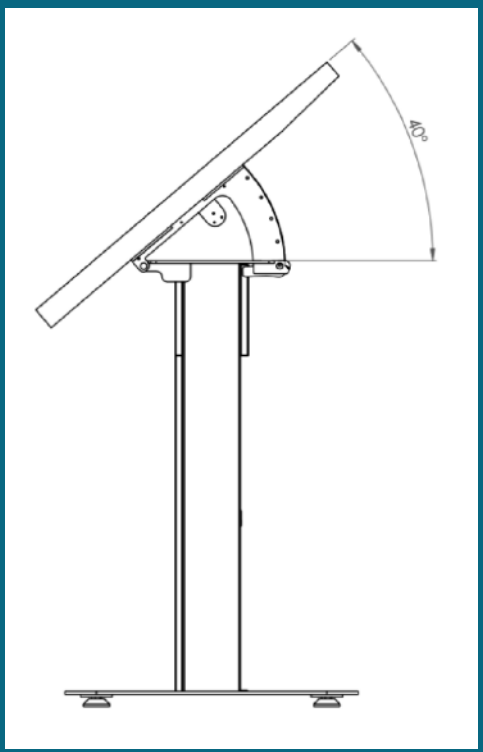

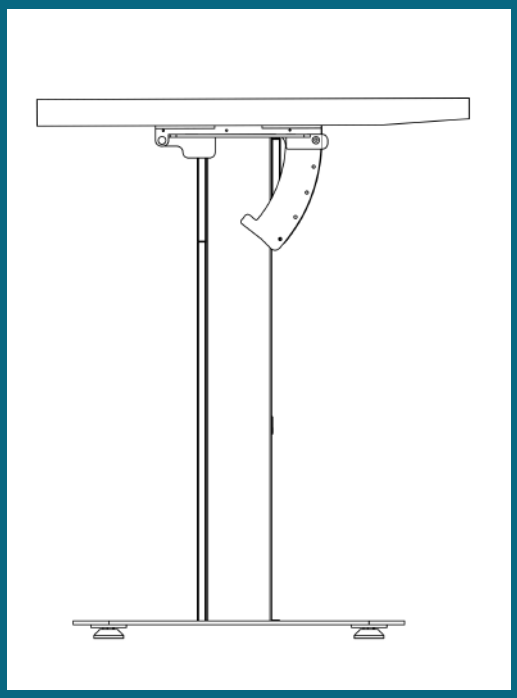

Tbus20

Categoria: tablets

Totem com leitora de cartão e tablets para identificação de passageiros em ônibus.

Possibilidade de desenvolvimento de piloto customizável para que haja teste de fixação em seu onibus. Fixação esta feita pelo proprio cliente mas criada em consonância com nossa expertise. Consulte-nos.

Para tablets de 7 polegadas ou acima.

Posição: vertical ou horizontal

foton.com.br

SOB DEMANDA

Totens sob demanda p/ projetos especiais e cenográficos.

Consulte possibilidades e componentes eletrônicos disponíveis.

foton.com.br

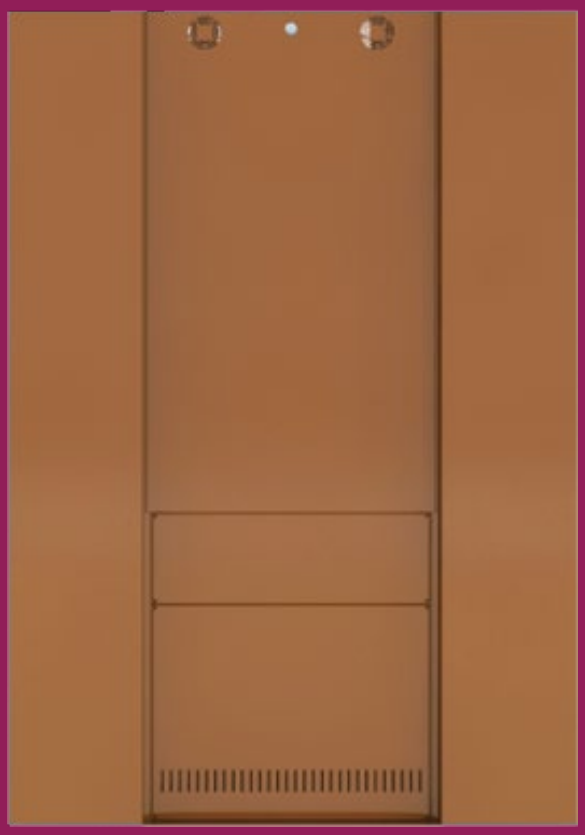

CONSIDERAÇÕES:

Características gerais:
Fabricação de estruturas em aço carbono com corte a laser.
Pintura eletrostática a pó.

Cores disponíveis:
Preto, branco, cinza. Para outras cores, consulte-nos.

Garantias:
Garantia de 06 meses para todos os totens fabricados.
Garantia de 01 ano em todos os eletronicos pelos próprios fabricantes.

Fretes:
Nao inclusos nos preços dos totens. Consulte preços de transportadoras disponíveis para sua região ou através de correios em nossa loja virtual, para os produtos portáteis.

Tótens com tablets:
Possuem ajustes nos eixos X, Y e Z, ou seja, de profundidade, de altura e de lateralidade do tablet no totem; sendo este fator uma conquista tecnica nossa.
Todos os totens para tablets são vendidos somente a estrutura. Vendemos os tablets somente para pedidos corporativos.

Totens com tablets + impressoras:
Funcionamento e comunicação entre os componentes fica a cargo do cliente.

Tótens com monitores e componentes:
Totens com monitores para diversos tamanhos e marcas. Com ou sem touch screen.

FÓTON

PEDIDOS E PGTOS

Pedidos corporativos:
Mediante aprovação de ficha cadastral e entrada para início da fabricação, ou através de nossa loja virtual.

Pedidos pessoa física:
Somente atraves de compra em nossa loja virtual por cartão de crédito ou deposito.

Muitos produtos tem parcelamento pelo cartão.
Estoques de produtos prontos são limitados.
Em geral, leva-se pelo menos 3 semanas para fabricação.

Whatsapp: +55 19 991143905 ou +55 19 996990579
Email: foton@foton.com.br
Loja virtual : foton.com.br/loja
Mostruário: foton.com.br/category/totens/

Estamos a disposição.

Atenciosamente,

Fóton Multimidia
desde 1997